Mora One Bath & Shower System kit (160 c/c)

mora
ANNO 1927

Mora Ones takdusch är designad för att ge en känsla av att stå under ett varmt och mjukt sommarregn. Den är hela 400 mm i diameter, vilket är betydligt större än andra takduschar på marknaden. Mora One har en tidlös och elegant design, och är ritad av Thomas Sandell för Mora Armatur.

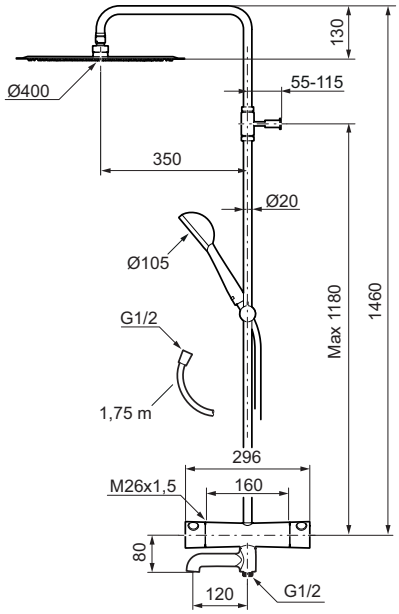

Består av:

Mora One badkarsblandare:

- Tryckbalanserad termostatinsats
- Med reversibelt överstycke
- Säkerhetsspärr 38°
- Eco-stopp
- Återströmningsskydd enligt EU-standard SS-EN 1717

Mora One Shower System:

- Metallomspunnen slang 1750 mm, PVC- och BPA-fri innerslang
- Med antikalksystemet "Easy-Clean"
- Duschröret kan kapas vid behov
- Handdusch 9 l/min, taksil 20 l/min

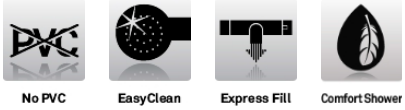

Utförande	MA nr	RSK nr
Krom	26 20 00	8282837
Krom, 150 c/c	26 21 00	8282838

Tel: 0250 - 59 60 00 Fax: 0250 - 59 64 60 • kundservice@moraarmatur.se • www.moraarmatur.se