Corus ByggSystem AB

Sliparegatan 5
Box 3004
SE– 300 04 Halmstad

T 0046– (0)35 16 12 00
F 0046– (0)35 16 12 01

Sign: TJO	OBJEKT:		REV.	DAT.	DATUM: 080425
Kontrol:	KUND STANDARDRITNING	REF:			ORDER NR.

RITN. 703

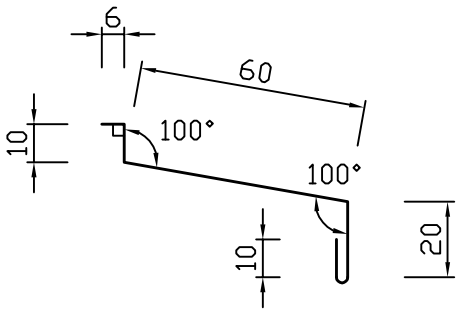

Plac: FÖNSTERBLECK 60

RITN	ANTAL	LGD. MM	UTG. MM	YTA	FÄRG	TJOCKL.	TOLERAN.	BO. RAD.